© DHV MED LTD.
All rights reserved. This drawing is the property of DHV MED LTD. Any unauthorized reproduction or use of this drawing may result in legal action.

תוכנית קומת מרתף

1	21.07.22	י.נ.א	י.ע.ט	י.ק.ת	י.ק.ת	ת.ת.ת	ב.ת.ת	ת.ת.ת	ב.ת.ת	ב.ת.ת
מס'	תאריך	נבדק	נבדק	נבדק	נבדק	תאריך	נבדק	נבדק	נבדק	נבדק

○	בקשה להיתר	●	בקשה להיתר
○	עדכון	○	הערות/הוראות לביצוע

שלב: בקשה להיתר

קנ"מ: 1:100

DHV MED LTD.
ENVIRONMENT CONSULTING, ENGINEERING
ת.ד. 12, קיבוץ יגור 3123, טל. 09-8852390, פקס. 09-8852391
www.dhvmed.com
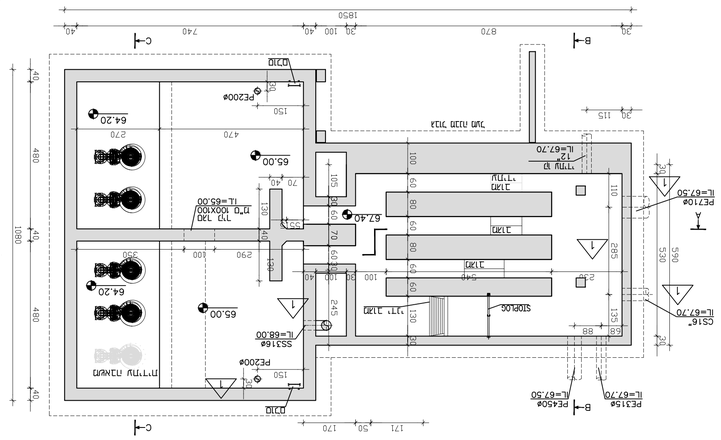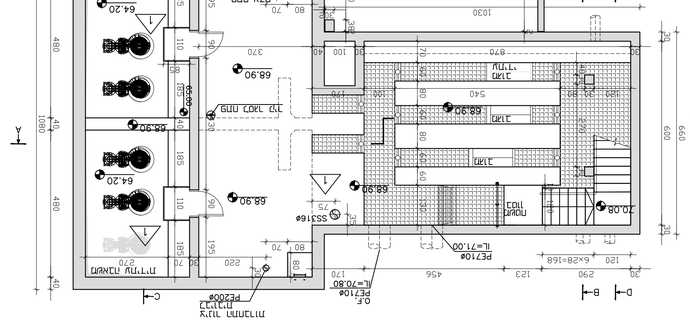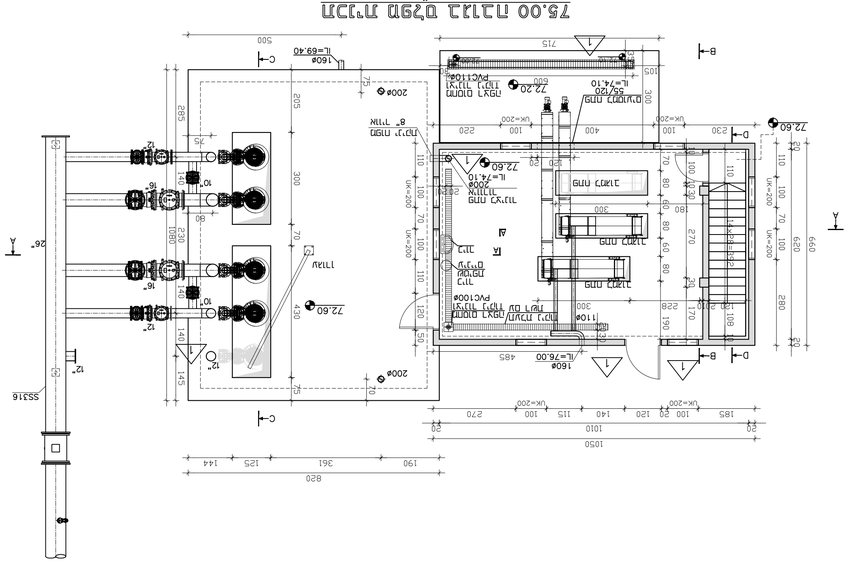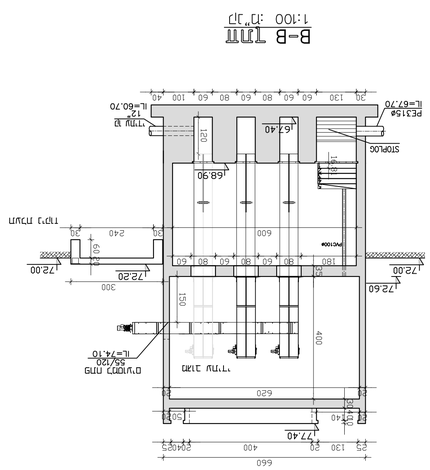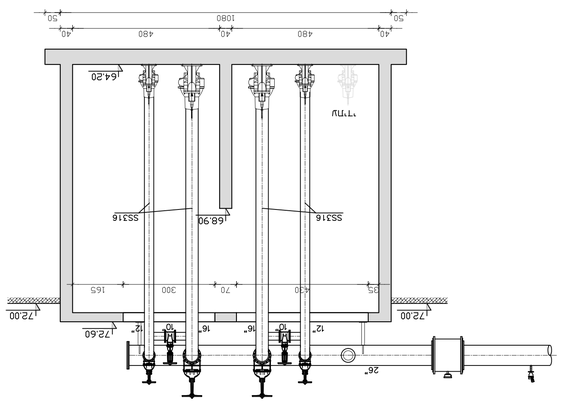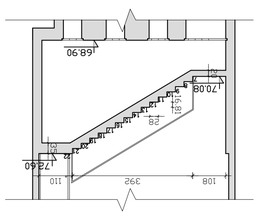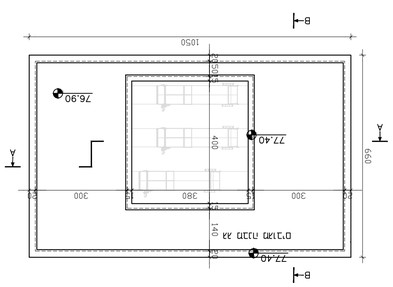
מפתח:		
מספר פרויקט	גודל דף	יחידות: cm
1135	A1	1:100
מספר שרטוט		
1135-20-01-001		1135-20-01-001